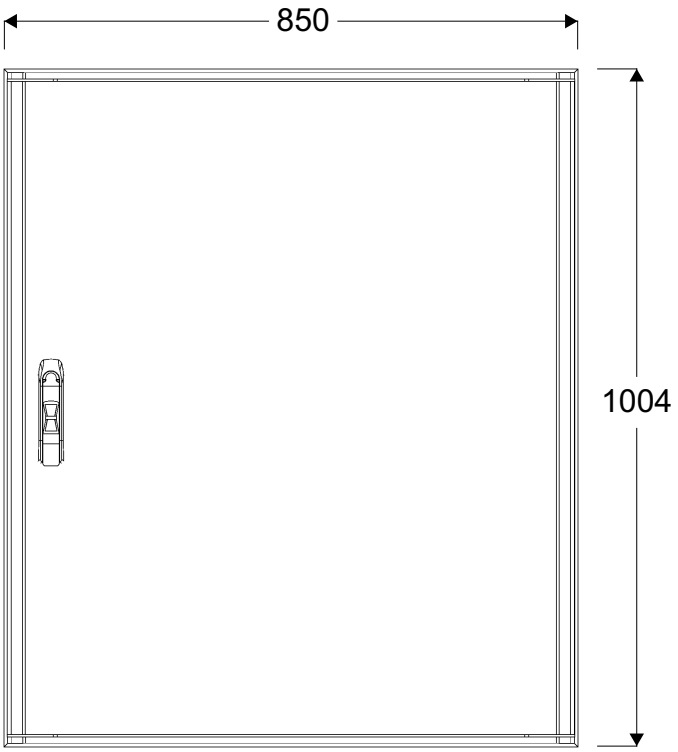
850
1004

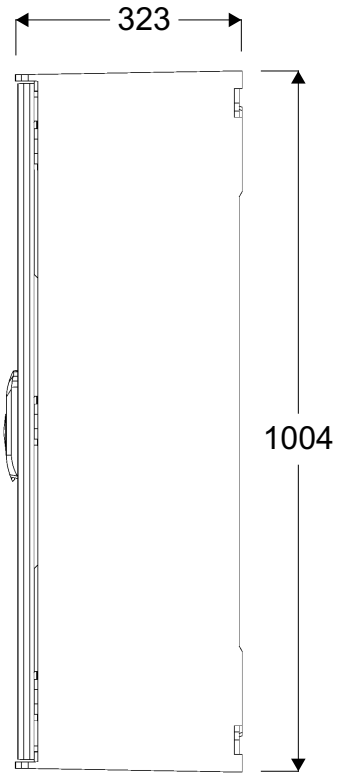
323
1004

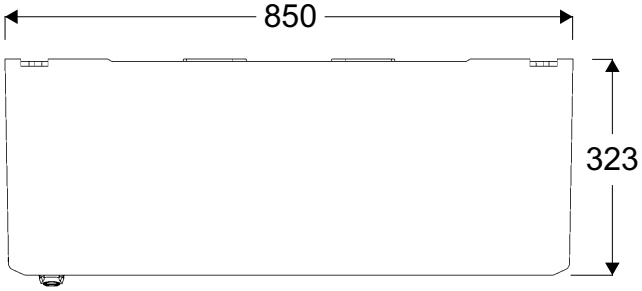
850
323

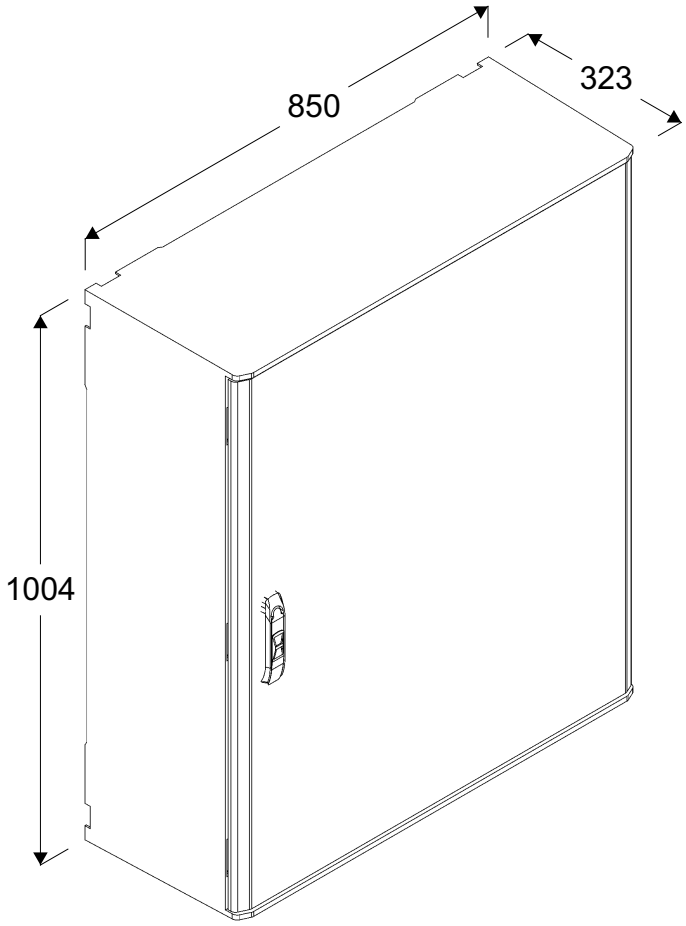
850
323
1004