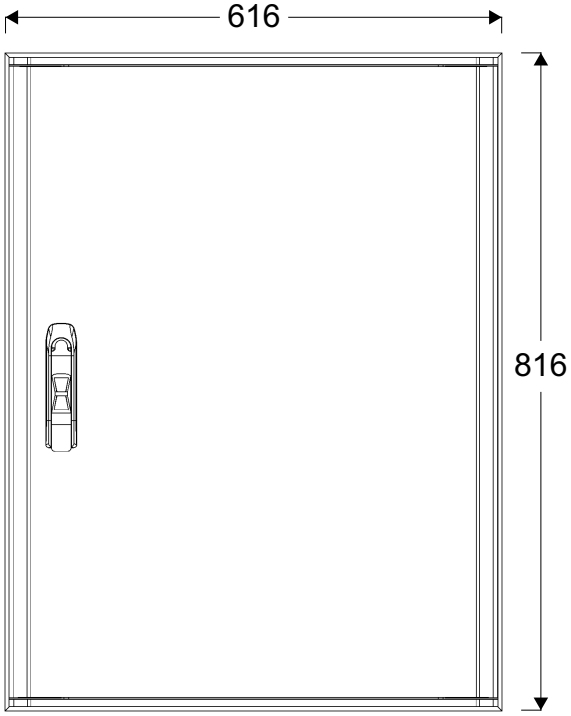
616
816

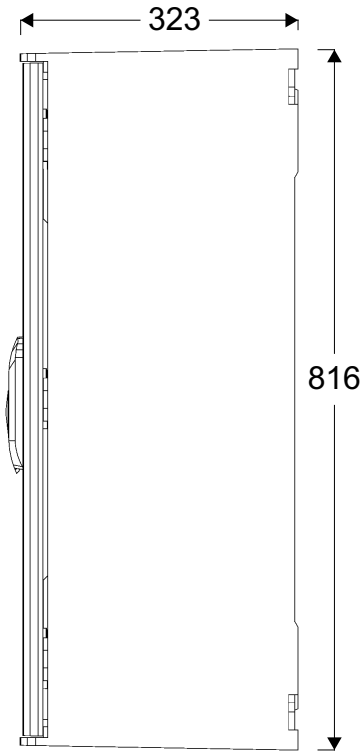
323
816

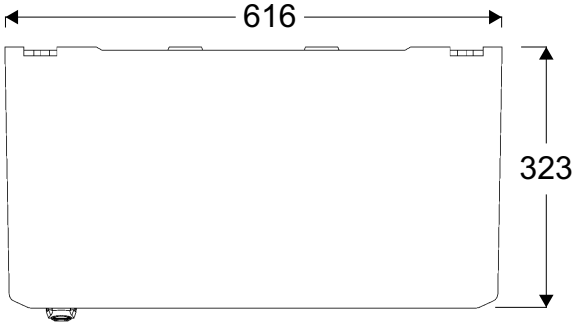
616
323

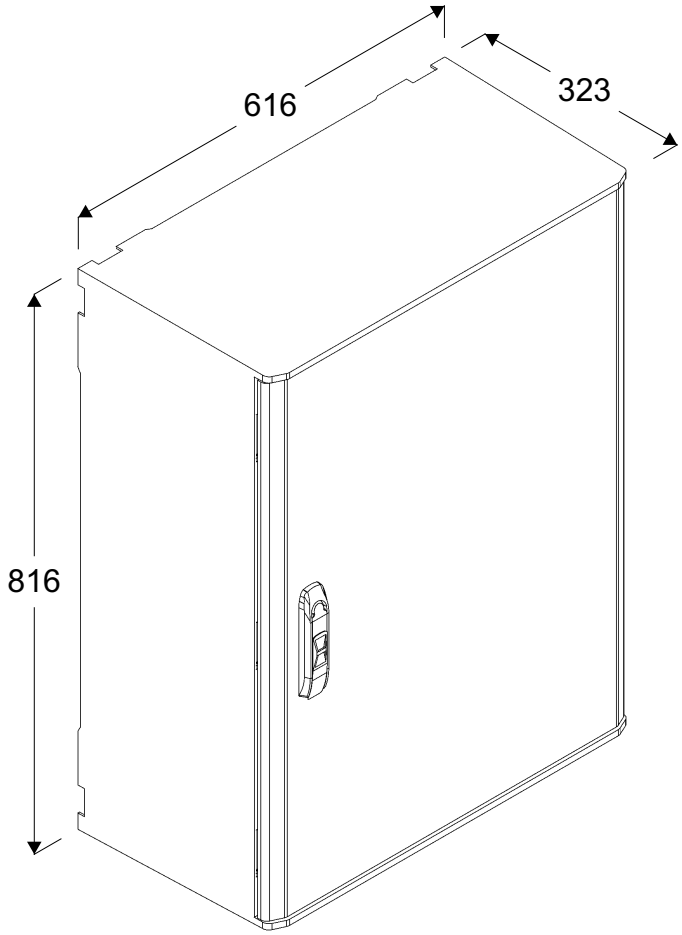
616
323
816