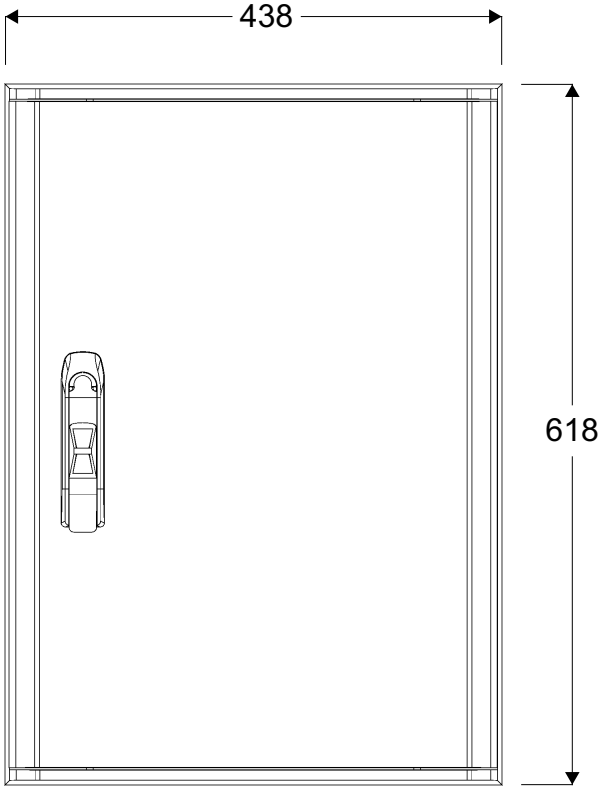
438
618

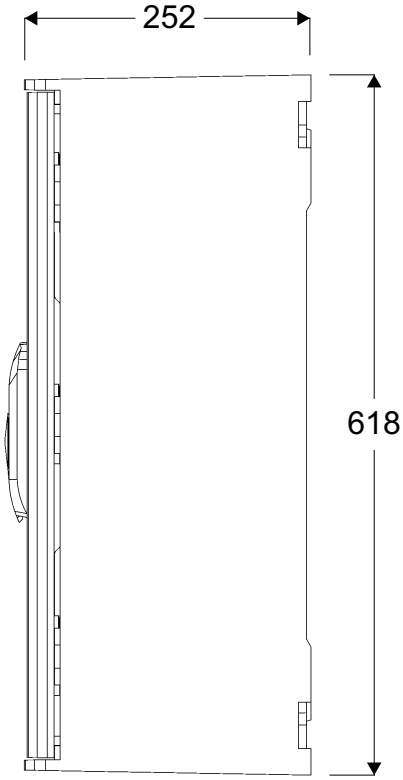
252
618

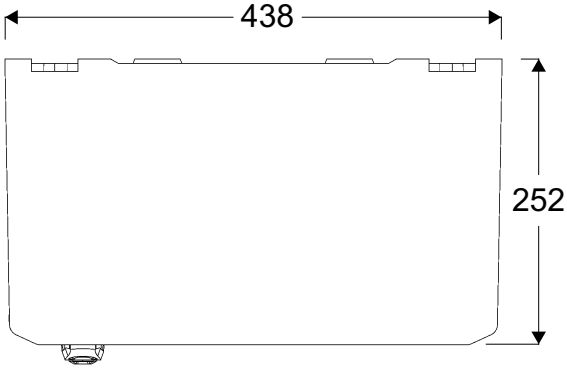
438
252

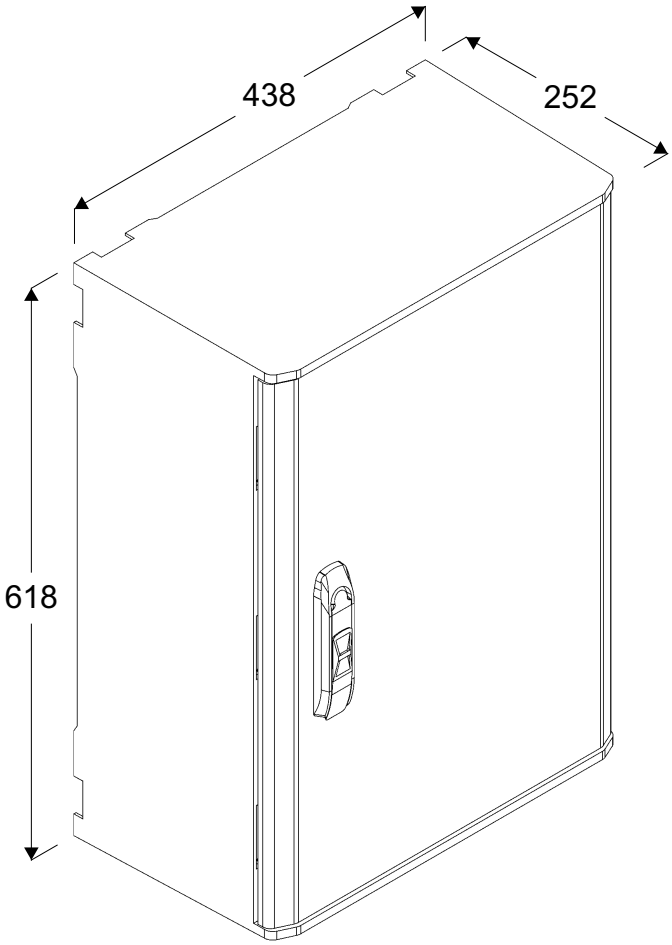
438
252
618