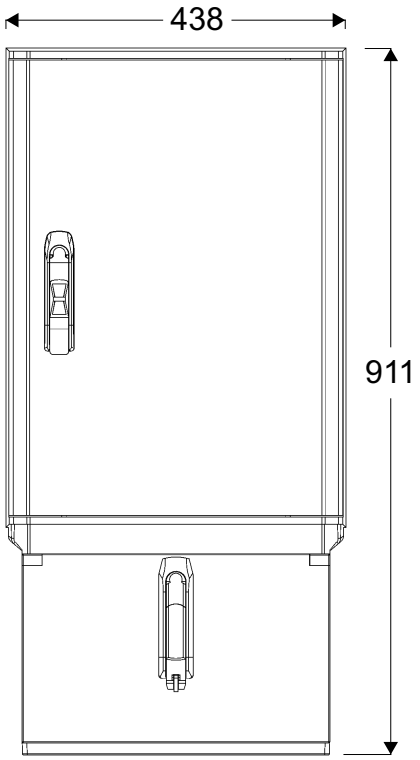
438
911

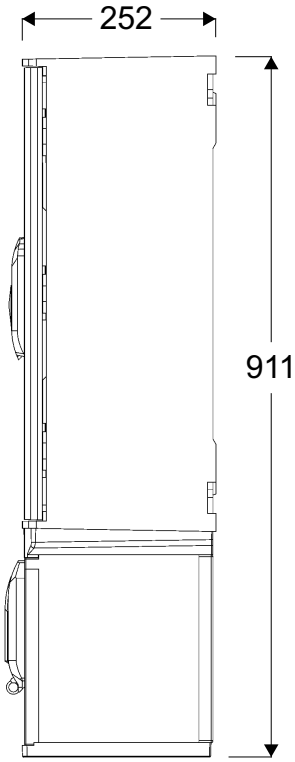
252
911

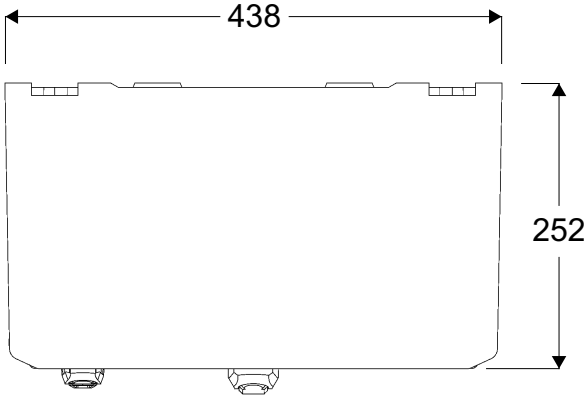
438
252

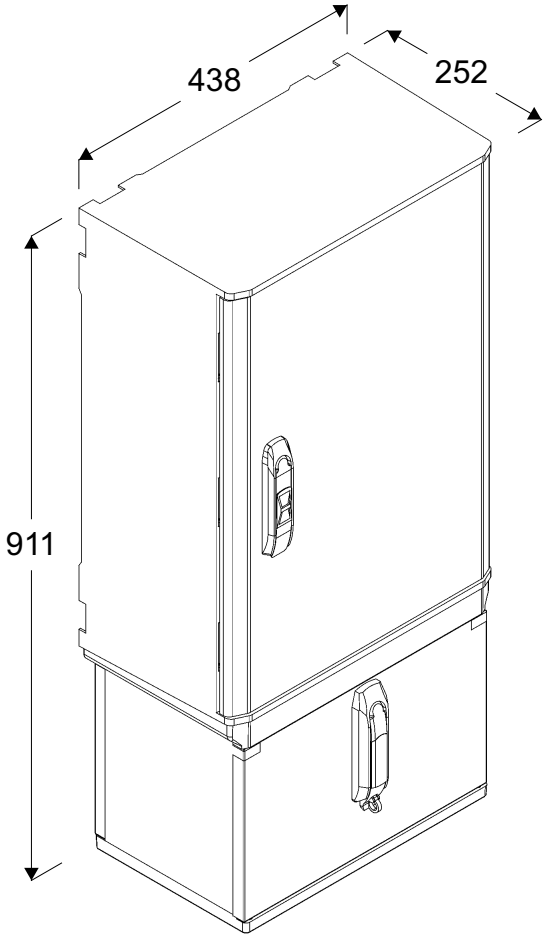
438
252
911