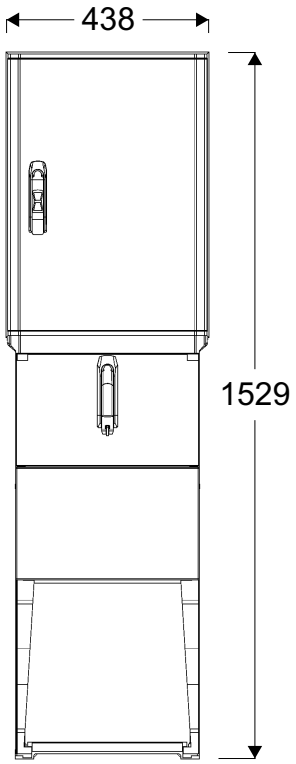
438
1529

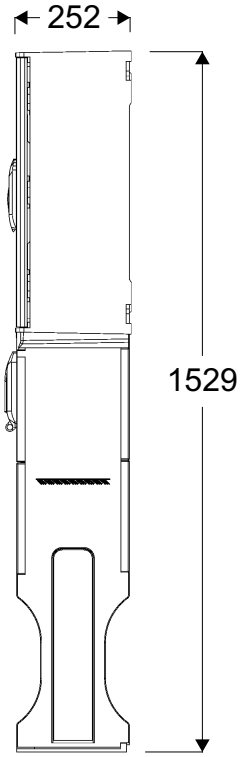
252
1529

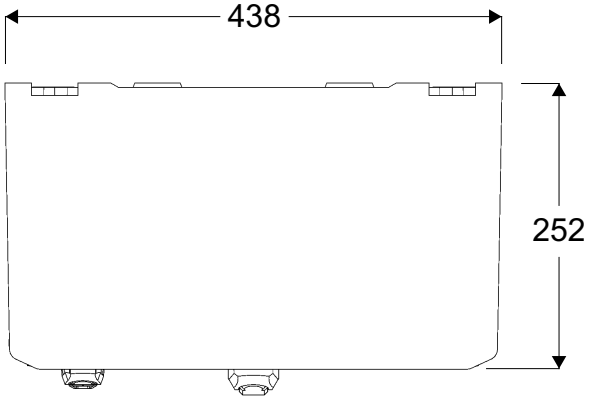
438
252

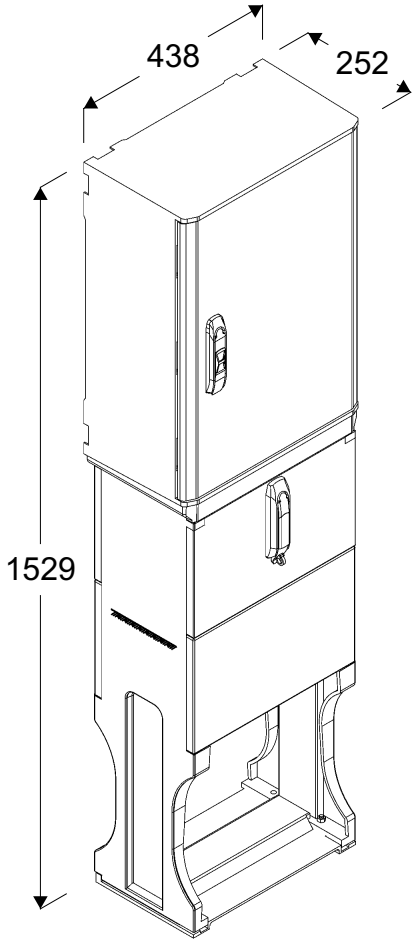
438
252
1529