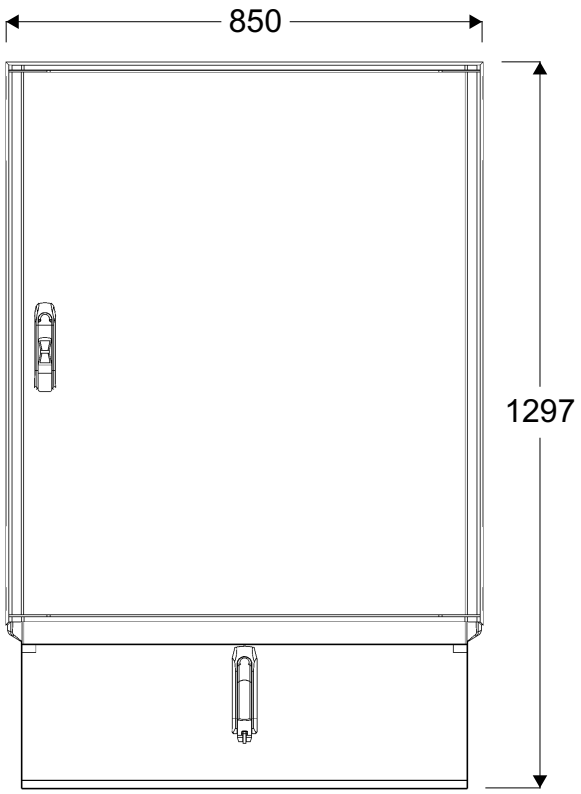
850
1297

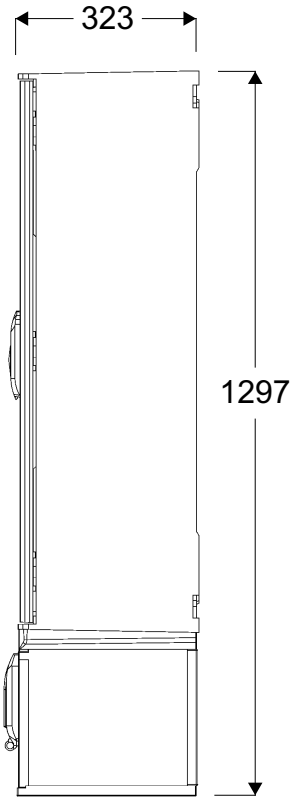
323
1297

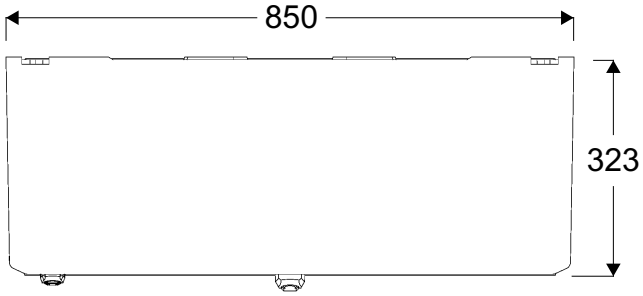
850
323

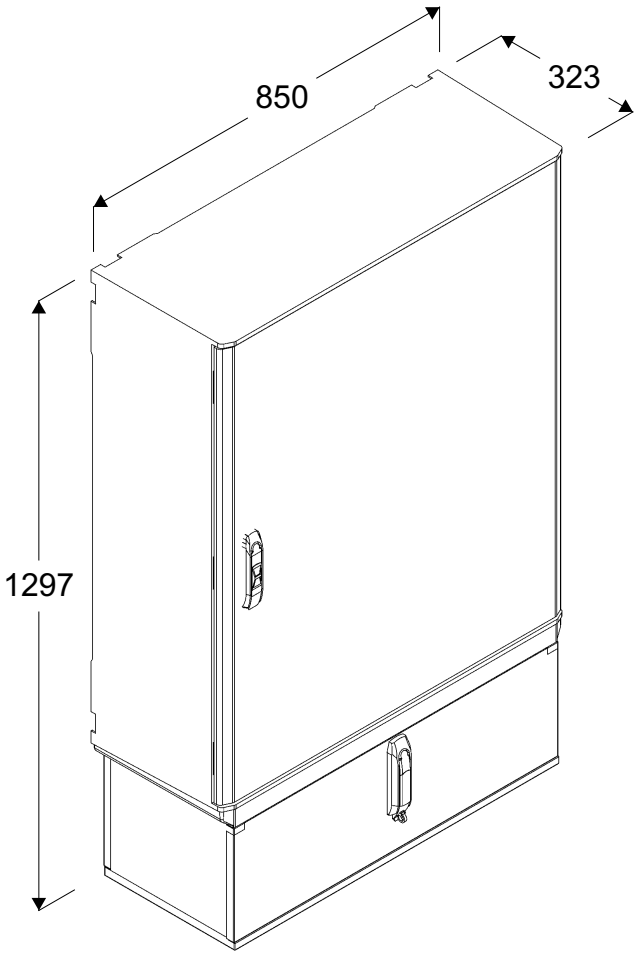
850
323
1297