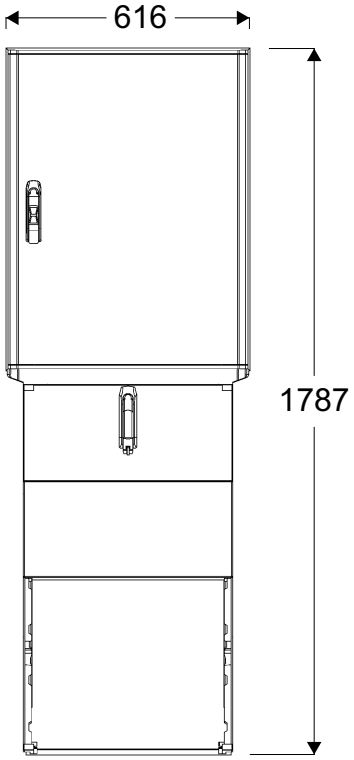
616
1787

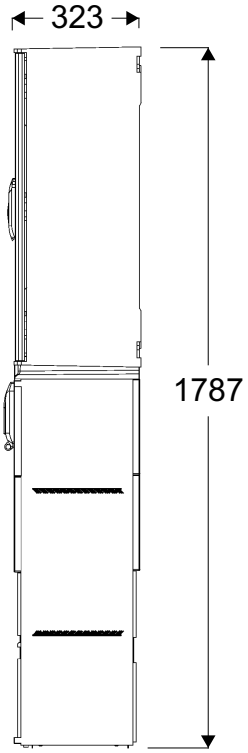
323
1787

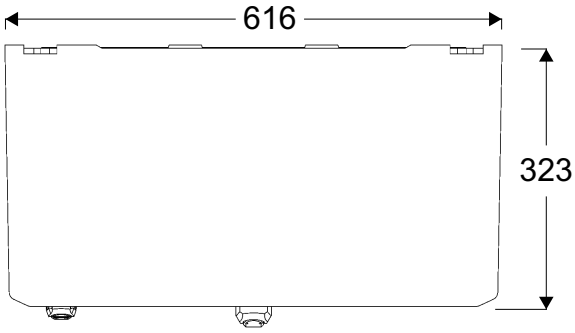
616
323

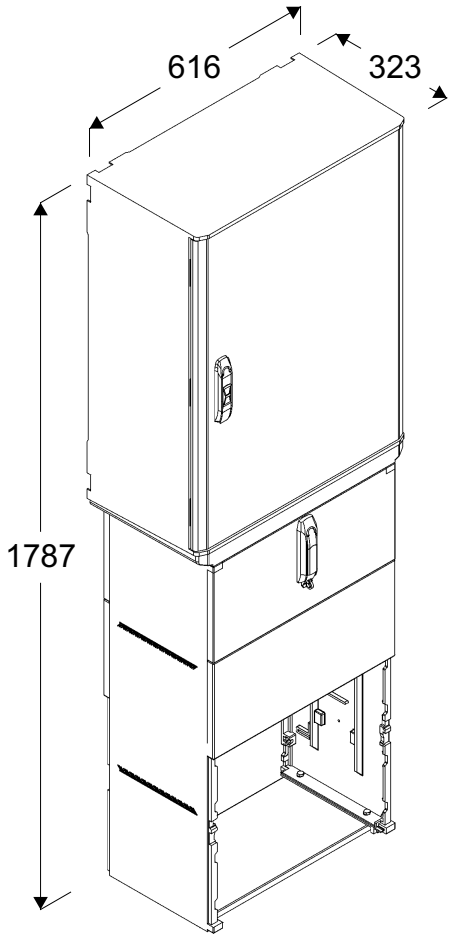
616
323
1787